KRAFT&DELE
PROFESSIONAL

NÁVOD K OBSLUZE

Překlad původního návodu

KUCHYŇSKÝ ROBOT



KD4227 KD4228



1 Podávací miska na maso	**2 Těleso mlýnku**	**3. Aretační tlačítko**
4 Míchací mísa	**5 Aretační páčka**	**6 Kryt pohonu mlýnku na maso**
7 Nádoba mixéru	**8 Hnětací hák**	**9 Horní kryt**
10 Šlehací metla	**11 Ochranný kryt**	**12 Míchací metla**
13 Přepínač rychlosti	**14 Držák nástavce na klobásy**	**15 Nástavec na plnění klobás**
16 Kryt pohonu mixéru		

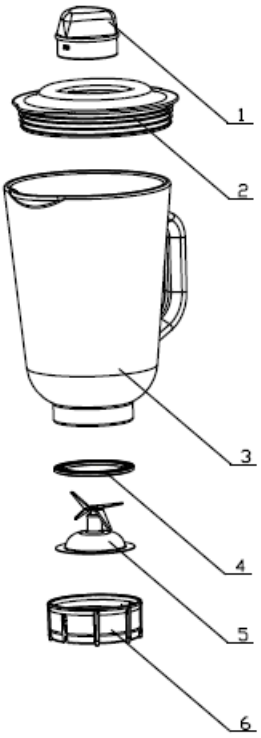

1 Odměrka
2 Víko
3 Skleněná nádoba
4 Těsnicí kroužek
5 Sestava nožů
6 Základna nádoby

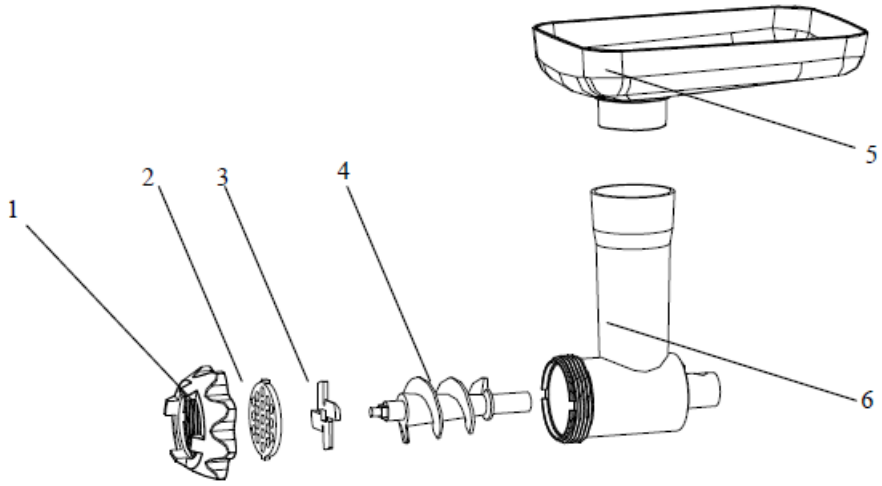

1 Upevňovací kroužek 2 Mlecí kotouč	3 Mlecí nůž 4 Šnek	5 Podávací miska 6 Těleso mlýnku

Důležité bezpečnostní pokyny

Abyste předešli úrazu elektrickým proudem, nepoužívejte přístroj v blízkosti vody. Neponořujte napájecí kabel do vody ani jiné kapaliny.
Před prvním použitím kuchyňského robotu si pečlivě a důkladně přečtěte informace a bezpečnostní pokyny uvedené v tomto návodu k obsluze.
Napájecí kabel neohýbejte ani neskřípejte. Aby nehrozilo zakopnutí, nenechávejte kabel viset přes okraj stolu nebo pracovní desky.
Ujistěte se, že napětí uvedené na typovém štítku odpovídá napětí elektrické sítě. Typový štítek se nachází na spodní straně motorové jednotky. Kuchyňský robot připojujte pouze ke střídavému napětí (~). Před připojením robotu k elektrické síti musí být motor vždy vypnutý.

Nepoužívejte venku. Přístroj je určen výhradně k použití v interiéru.
Přístroj neumisťujte do blízkosti otevřeného ohně, hořlavých materiálů (záclon, textilií apod.), topení, trouby ani jiného zdroje tepla.
Před použitím postavte přístroj na vodorovný a rovný povrch.
Umístěte přístroj co nejblíže elektrické zásuvce, aby bylo možné zástrčku rychle a snadno odpojit.
Přístroj používejte pouze s napájením uvedeným na typovém štítku. Pokud si nejste jisti parametry dostupného napájení, obraťte se na prodejce nebo místního dodavatele elektrické energie.
Nepokoušejte se přístroj opravovat sami. Otevřením a sejmutím krytů se vystavujete nebezpečí kontaktu s částmi pod napětím nebo jinému nebezpečí.
Opravy smí provádět pouze kvalifikovaný servis.
Toto není hračka! Uchovávejte mimo dosah dětí. Přístroj používejte a skladujte mimo dosah dětí.
Pokud přístroj používají děti nebo je používán v jejich blízkosti, je nutný pečlivý dohled.

Přístroj používejte pouze k určenému účelu.
Nikdy nenechávejte prázdný přístroj v chodu bez dozoru.
Během provozu se prsty nedotýkejte pohyblivých částí.
Při předání přístroje jiné osobě nezapomeňte přiložit také návod k obsluze.

Neneseme odpovědnost za škody způsobené nesprávným použitím nebo nedodržením našeho návodu k obsluze a bezpečnostních pokynů.
Pokud přístroj nepoužíváte nebo před čištěním, odpojte jej od elektrické sítě.
Je-li napájecí kabel poškozený, musí jej vyměnit výrobce, jeho servisní zástupce nebo obdobně kvalifikovaná osoba, aby se předešlo nebezpečí.

Před výměnou příslušenství nebo přiblížením k částem, které se za provozu pohybují, přístroj vypněte.
Tento přístroj není určen pro osoby (včetně dětí) s omezenými fyzickými, smyslovými či duševními schopnostmi nebo s nedostatkem zkušeností a znalostí, pokud nejsou pod dohledem osoby odpovědné za jejich bezpečnost nebo od ní neobdržely pokyny k používání přístroje.

Technické údaje
Napětí/frekvence: 220-240 V~50-60 Hz (max. 3000 W)
Objem míchací mísy: 5 litrů

KB: 4 minuty (Nikdy nepoužívejte přístroj nepřetržitě déle než 5 minut!)

Před prvním použitím

Před prvním použitím důkladně očistěte všechny části kuchyňského robotu. (Viz část: Čištění.)
Vytáhněte potřebnou délku kabelu z držáku kabelu v základně mixéru a připojte přístroj k elektrické síti.

Sestavení skleněné nádoby
Nasaďte gumový těsnicí kroužek na vnitřní okraj sestavy nožů.
1. Nasaďte gumový těsnicí kroužek na vnitřní okraj sestavy nožů.
2. Vložte sestavu nožů s těsnicím kroužkem a prstencem do základny nádoby.
3. Nasaďte skleněnou nádobu na její základnu a pootočte základnou ve směru zajištění.

4. Nasaďte nádobu s její sestavou na základnu přístroje.
5. Po vložení surovin nasaďte víko na nádobu a přitlačte je.
6. Vložte vnitřní víčko do otvoru ve víku a otáčejte jím proti směru hodinových ručiček, dokud se nezajistí.
7. Vložte sestavu nožů s těsnicím kroužkem do základny nádoby.
8. Nasaďte skleněnou nádobu na její základnu, upravte polohu základny a poté jí otáčejte ve směru hodinových ručiček, dokud se nezajistí.

9. Nasaďte nádobu s její sestavou na základnu přístroje.
10. Po vložení surovin nasaďte víko na nádobu a přitlačte je směrem dolů. Vložte vnitřní víčko do otvoru ve víku a otáčejte jím proti směru hodinových ručiček, dokud se nezajistí.

Zkušební provoz
1. Otočte aretační páčkou a zvedněte rameno přístroje.
2. Nasaďte míchací mísu na základnu a zajistěte ji ve směru šipky.
3. Nasaďte ochranný kryt na míchací nástavec a poté nástavec zajistěte v přístroji.

4. Otočte aretační páčkou, zatlačte horní kryt dolů a spusťte rameno. Ujistěte se, že je rameno upevněno k základně, a poté otočte aretační páčku nahoru, aby bylo rameno pevně zajištěno.
5. Připojte kabel a každou rychlost na několik sekund vyzkoušejte.
6. Po zkoušce nastavte přepínač rychlosti do polohy 0.
7. Otočte aretační páčkou a zvedněte rameno. Poté odpojte míchací nástavec z jeho spojky.
8. Sejměte zadní kryt z horního krytu přístroje.
9. Nalijte do nádoby mixéru sklenici vody, nasaďte nádobu na přístroj a zopakujte kroky 4, 5 a 6.
10. Sejměte nádobu mixéru a nasaďte zadní kryt na přístroj.

Pokyny k obsluze
Varování: Nikdy současně nepoužívejte mixér, míchání a mletí masa!
Míchání nebo hnětení těsta:

1. Doporučený poměr mouky a vody je 5 : 3.
2. Míchejte 10 sekund rychlostí 1, poté 10 sekund rychlostí 2 a následně přibližně 3 minuty rychlostí 3.
3. Při plnění míchací mísy dbejte na to, abyste nepřekročili maximální množství.

4. Maximální množství mouky je 1500 g.
5. Používejte hnětací hák nebo míchací metlu.

Šlehání bílků nebo smetany:
1. Nastavte rychlost 4 až 6 a bílky šlehejte nepřetržitě přibližně 5 minut, podle velikosti vajec, dokud nevznikne tuhý sníh.
2. Maximální množství: 24 vajec.
3. Pro přípravu šlehačky šlehejte 250 ml čerstvé smetany rychlostí 4 až 6 přibližně 5 minut.

4. Při plnění míchací mísy čerstvým mlékem, smetanou nebo jinými surovinami dbejte na to, abyste nepřekročili maximální množství.
5. Používejte šlehací metlu.

Míchání nápojů, koktejlů a dalších tekutin:
1. Míchejte suroviny podle receptu rychlostí 1 až 6 přibližně 5 minut.
2. Nepřekračujte maximální množství pro míchací mísu.
3. Používejte míchací metlu.

Mletí masa
1. Nakrájejte všechny potraviny na kousky (doporučuje se hovězí nebo vepřové maso bez šlach, kostí a tuku, přibližně 20 mm × 20 mm × 60 mm), aby snadno prošly otvorem podávacího hrdla.
2. Připojte přístroj k síti a nastavte přepínač rychlosti na stupeň 6.
3. Vložte potraviny do podávací misky. K jejich posouvání používejte pouze pěchovadlo.

4. Po použití přístroj vypněte a odpojte od elektrické sítě.

Použití funkce mixéru
6. Vložte potraviny, které chcete zpracovat, do skleněné nádoby.
7. Nasaďte víko na skleněnou nádobu a pevně uzavřete. Vložte odměrku do otvoru ve víku a otočením ve směru hodinových ručiček ji zajistěte.
8. Zapněte motorovou jednotku:

Nastavení rychlosti	Použití
Stupeň 3-4	Pro lehké zpracování tekutin
Stupeň 5-6	Pro hustší konzistenci - míchání tekutin a pevných surovin
Poloha P	Potraviny Pro drcení ledu a krátké, silné pulzy. (V poloze „P“ přepínač nezůstává trvale zapnutý. Podržte jej

	v poloze „P“ nebo jej do polohy „P“ opakovaně otáčejte.)

Po použití mixéru vždy nastavte přepínač do polohy „0“ a vytáhněte síťovou zástrčku.

Skleněnou nádobu sejmete jednoduše zvednutím. Při snímání není nutné skleněnou nádobou otáčet.

Maximální doba provozu při jmenovitém výkonu přístroje (1200 W) je 4 minuty. Maximální doba míchání je 3 minuty.

Čištění

1. Před čištěním se ujistěte, že je otočný přepínač v poloze „0“ a zástrčka je vytažena ze zásuvky.
2. Po použití nechte přístroj před zahájením čištění vychladnout.
3. K čištění vnějšího povrchu přístroje použijte vlhký hadřík a jemný čisticí prostředek.

4. K čištění vnitřních ani vnějších částí nepoužívejte abrazivní čisticí prostředky ani alkohol.

5. Při čištění přístroj nikdy neponořujte do vody.
6. Hnětací hák, míchací metla, mlecí kotouč, těleso mlýnku a šnek nejsou vhodné do myčky nádobí. Toto příslušenství čistěte pouze v teplé vodě s prostředkem na mytí nádobí.

7. Plastové příslušenství, míchací mísu, šlehací metlu, nádobu mixéru a nože uvnitř lze čistit teplou vodou s prostředkem na mytí nádobí nebo v myčce nádobí. Nepoužívejte abrazivní čisticí prostředky.

KRAFT&DELE

PROHLÁŠENÍ O SHODĚ
Podle ISO/IEC Guide 22 a EN 45014

Výrobce: FOREINTRADE S.A
Adresa výrobce: Janówek, ul. Modrzewiowa 54, 05-555 Tarczyn

PROHLAŠUJEME, ŽE VÝROBEK ODPOVÍDÁ EVROPSKÝM NORMÁM

Název výrobku: Kuchyňský robot
Model (obchodní označení): KD4227
Prohlášení:
Výrobek, na který se toto prohlášení vztahuje, splňuje požadavky směrnic ES:

1. Směrnice 2014/35/EU o nízkém napětí (LV)
2. Směrnice 2014/30/EU o elektromagnetické kompatibilitě (EMC)
3. Směrnice 2011/65/UE RoHS 2
4. Nařízení **2023/2006** o správné výrobní praxi pro materiály a předměty určené pro styk s potravinami
5. Nařízení **10/2011** o materiálech a předmětech z plastů určených pro styk s potravinami
6. Nařízení **1935/2004** o materiálech a předmětech určených pro styk s potravinami

Podle norem:
EN IEC 55014-1:2021
EN IEC 61000-3-2:2019+A1:2021
EN 61000-3-3:2013+A1:2019+A2:2021
EN IEC 55014-2:2021

Osoba odpovědná za vedení technické dokumentace: Ma Dong Hui, Janówek, ul. Modrzewiowa 54, 05-555 Tarczyn

Tarczyn, Ma Dong Hui, 20.02.2025

Foreintrade S.A
Janówek, ul. Modrzewiowa 54
05-555 Tarczyn
NIP: 521-36-7[illegible]752; Regon 147383292

KRAFT&DELE

PROHLÁŠENÍ O SHODĚ
Podle ISO/IEC Guide 22 a EN 45014

Výrobce: FOREINTRADE S.A
Adresa výrobce: Janówek, ul. Modrzewiowa 54, 05-555 Tarczyn

PROHLAŠUJEME, ŽE VÝROBEK ODPOVÍDÁ EVROPSKÝM NORMÁM

Název výrobku: Kuchyňský robot
Model (obchodní označení): KD4228
Prohlášení:
Výrobek, na který se toto prohlášení vztahuje, splňuje požadavky směrnic ES:

1. Směrnice 2014/35/EU o nízkém napětí (LV)
2. Směrnice 2014/30/EU o elektromagnetické kompatibilitě (EMC)
3. Směrnice 2011/65/UE RoHS 2
4. Nařízení **2023/2006** o správné výrobní praxi pro materiály a předměty určené pro styk s potravinami
5. Nařízení **10/2011** o materiálech a předmětech z plastů určených pro styk s potravinami
6. Nařízení **1935/2004** o materiálech a předmětech určených pro styk s potravinami

Podle norem:
EN IEC 55014-1:2021
EN IEC 61000-3-2:2019+A1:2021
EN 61000-3-3:2013+A1:2019+A2:2021
EN IEC 55014-2:2021

Osoba odpovědná za vedení technické dokumentace: Ma Dong Hui, Janówek, ul. Modrzewiowa 54, 05-555 Tarczyn

Tarczyn, Ma Dong Hui, 20.02.2025

Foreintrade S.A
Janówek, ul. Modrzewiowa 54
05-555 Tarczyn
NIP: 521-36-7[illegible]752; Regon 147383292